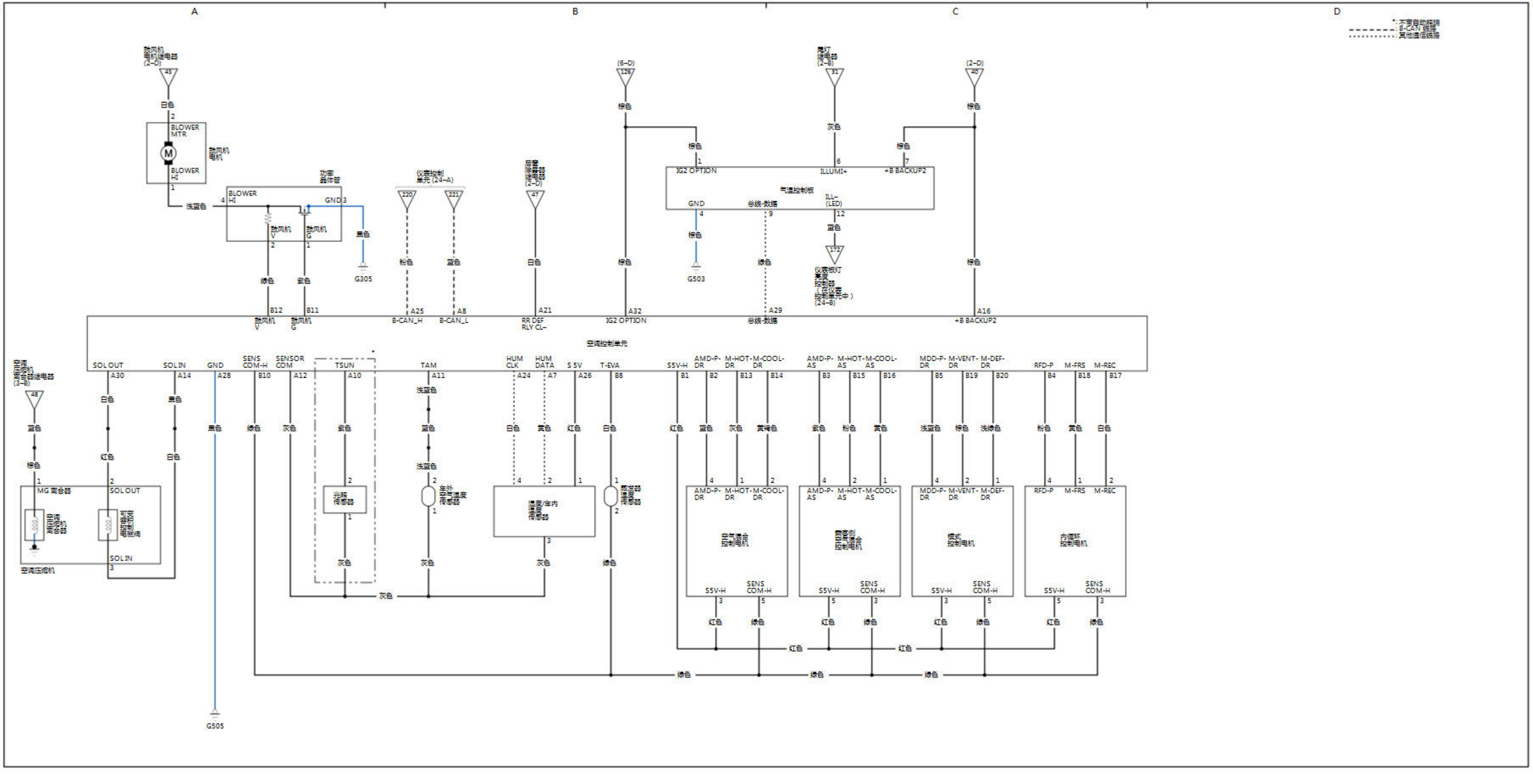
A
B
C
D
*:不要自动解锁
B-CAN 线路
其他通信线路
鼓风机电机继电器 (2-D)
45
白色
BLOWER MTR
鼓风机电机
BLOWER HI
浅蓝色
功率晶体管
BLOWER HI
GND
鼓风机 V
鼓风机 G
黑色
G305
绿色
紫色
B12
B11
鼓风机 V
鼓风机 G
仪表控制单元 (24-A)
220
221
粉色
蓝色
A25
A8
B-CAN_H
B-CAN_L
后窗除雾继电器 (2-D)
47
白色
A21
RR DEF RLY CL-
(6-D)
126
棕色
A32
IG2 OPTION
雾灯继电器 (2-B)
31
灰色
棕色
1
IG2 OPTION
6
ILLUMI+
7
+B BACKUP2
气温控制板
GND
4
总线-数据
9
ILL- (LED)
12
蓝色
172
仪表板灯亮度控制器（在仪表控制单元中）(24-B)
棕色
G503
绿色
A29
总线-数据
(2-D)
40
棕色
A16
+B BACKUP2
空调控制单元
空调压缩机电磁继电器 (1-B)
48
蓝色
棕色
1
MG 离合器
空调压缩机离合器
SOL OUT
红色
2
可变控制电磁阀
SOL IN
3
SOL OUT
A30
白色
SOL IN
A14
黑色
GND
A28
黑色
G505
SENS COM-H
B10
绿色
SENSOR COM
A12
灰色
TSUN
A10
紫色
2
光照传感器
1
灰色
灰色
TAM
A11
浅蓝色
蓝色
浅蓝色
2
车外空气温度传感器
1
灰色
HUM CLK
A24
白色
HUM DATA
A7
黄色
S 5V
A26
红色
4
2
1
温度/车内温度传感器
3
灰色
T-EVA
B8
白色
1
蒸发器温度传感器
2
绿色
S5V-H
B1
红色
AMD-P-DR
B2
蓝色
M-HOT-DR
B13
灰色
M-COOL-DR
B14
黄绿色
4
1
2
AMD-P-DR
M-HOT-DR
M-COOL-DR
空气混合控制电机
S5V-H
SENS COM-H
3
5
红色
绿色
AMD-P-AS
B3
紫色
M-HOT-AS
B15
粉色
M-COOL-AS
B16
黄色
4
2
1
AMD-P-AS
M-HOT-AS
M-COOL-AS
鼓风机控制电机
S5V-H
SENS COM-H
5
3
红色
绿色
MDD-P-DR
B5
浅蓝色
M-VENT-DR
B19
棕色
M-DEF-DR
B20
浅绿色
4
2
1
MDD-P-DR
M-VENT-DR
M-DEF-DR
模式控制电机
S5V-H
SENS COM-H
3
5
红色
绿色
RFD-P
B4
粉色
M-FRS
B18
黄色
M-REC
B17
白色
4
1
2
RFD-P
M-FRS
M-REC
内循环控制电机
S5V-H
SENS COM-H
5
3
红色
绿色
红色
红色
绿色
绿色
绿色